LINE.ART

SOHO

Ölçüler / *Dimensions*

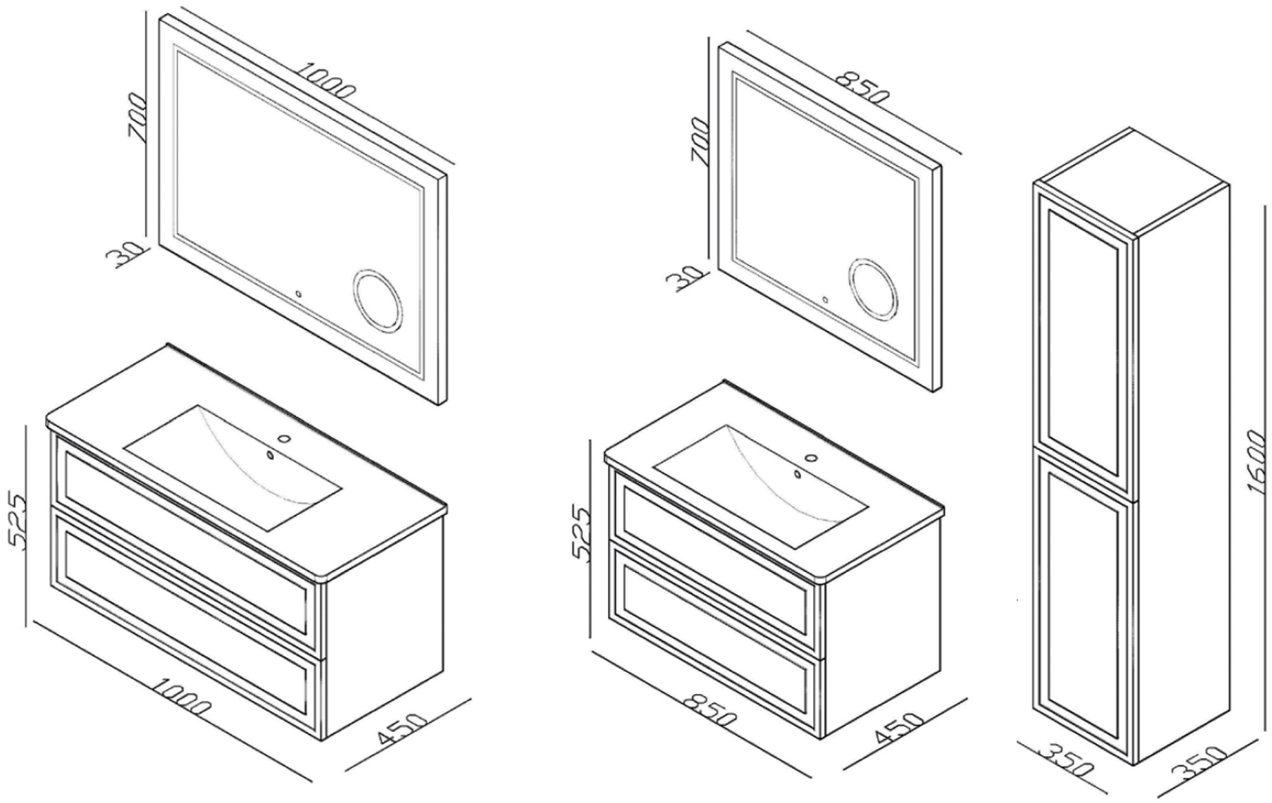

Teknik Özellikler / *Technical Specifications*

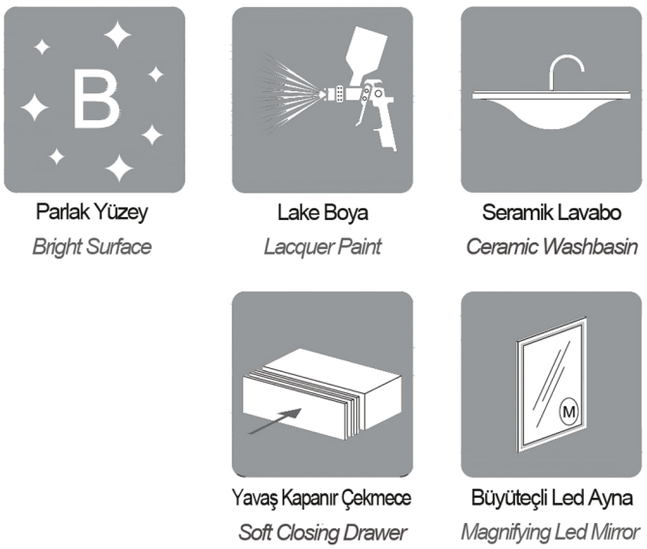

Parlak Yüzey
Bright Surface

Lake Boya
Lacquer Paint

Seramik Lavabo
Ceramic Washbasin

Yavaş Kapanır Çekmece
Soft Closing Drawer

Büyüteçli Led Ayna
Magnifying Led Mirror

Renk Seçenekleri / *Colour Options*

White / Beyaz

Smoked / Füme

Black / Siyah